LUX-top® RVT 30

Zur Montage auf Sandwichelementen oder Trapezprofileindeckungen

Anschlagpunkt zur Befestigung der PSA gegen Absturz

Anchor point for the attachment of personal protective equipment against falls from height

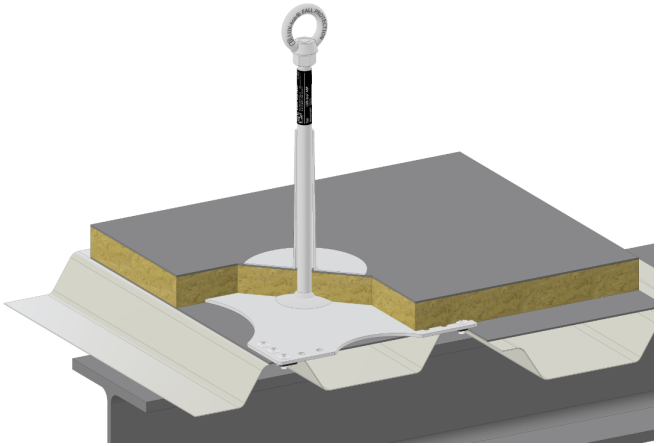

Montageanleitung (DE / AT / CH)
Installation Instructions (GB)

Vorbemerkung

Vor Einbau der Anschlagkonstruktion ist die Tragfähigkeit der Dachkonstruktion zu prüfen. Die technischen Baubestimmungen sind einzuhalten.

Es dürfen ausschließlich Originalteile des Anschlagpunkt-Systems verwendet werden.

Foreword

Before installing the anchor construction the load-bearing capacity of the roof structure must be ascertained. Technical building regulations must be observed.

Only original parts of the anchor point system must be used.

04/2022

Montageanleitung
Zur Anschlageinrichtung LUX-top® / Typ RVT 30

Benötigtes Montagewerkzeug:

- Spezial-Handnietzange (Gesipa Hebelnietgerät HN 2 - BT) bzw. elektro-mechanisches Blindnietgerät (Gesipa PowerBird)
- Akkuschrauber mit HSS Metallbohrer Ø 8 mm

Mindestmaterialstärke der Profile:

Stahltrapezprofile (Negativlage):	0,63 mm
Sandwichelemente (Stahl-Außenschale):	0,60 mm

Montage des Anschlagpunkts:

1. Aufkleben der mitgelieferten Dichtstreifen an der Unterseite der Fußplatte.
2. Aufsetzen der Fußplatte mittig auf den Obergurten des Trapezprofils bzw. Sandwichelements (bei einem Einbau auf flachen Sandwichelementen muss die Montage der Anschlagpunkte über dem Profil-Längsstoß erfolgen!!!). Passende Ausrichtung beachten!
3. Die Fußplatte als Bohrschablone für die **angegebenen zwölf Befestigungslöcher (Ø 8 mm)** der Niete nutzen. Tipp: Zuerst 2 Niete fertig setzen, dann die restlichen Bohrungen erstellen! Auf Verwendung der korrekten Befestigungslöcher achten (siehe Darstellungen).
4. Setzen der **12 Stück** mitgelieferten Niete **(GESIPA BULB-TITE® 7,7x27,7)** mit Hilfe von Spezial-Nietzange.
5. Kontrolle des ordnungsgemäßen festen Sitz des **LUX-top® RVT 30** Anschlagpunkts.

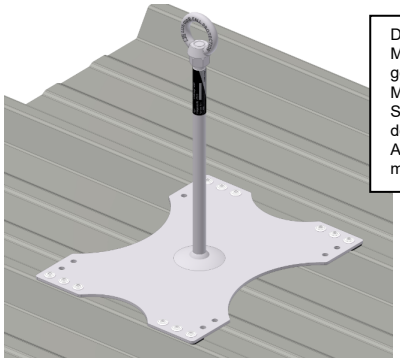

Die Anschlagöse muss nach Ende der Montagearbeiten gegen Aufdrehen gesichert werden, indem sie gegen die Mutter gekontert wird, bis sich die Sicherungsscheibe in Flachlage befindet! Es ist darauf zu achten, dass das Außengewinde des Rundstabs bündig mit der Anschlagöse abschließt.

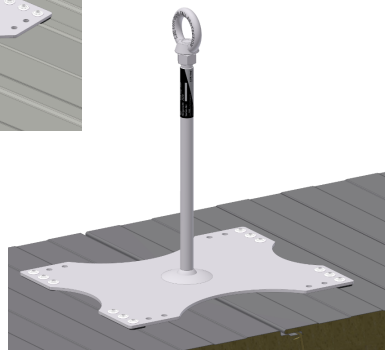

Installation Instructions
for the Anchor Device LUX-top® / Type RVT 30

For attachment to sandwich panels or trapezoidal sheets

Required mounting tools:

- Special hand riveter (Gesipa HN 2 - BT blind rivet hand tool) or electro-mechanical blind riveter (Gesipa PowerBird)
- Cordless screwdriver with HSS metal drill Ø 8 mm

Minimum material thickness:

Steel trapezoidal profile (negative):	0,63 mm
Sandwich panel (steel outer shell):	0,60 mm

Installation of the anchor point:

1. Stick the sealing strips supplied to the underside of the baseplate.
2. Position the baseplate centrally on the raised corrugations of the trapezoidal sheet respectively sandwich roof panel (when mounting on flat sandwich panels, the anchor points must be mounted above the profile longitudinal joint!!!). Pay attention to the correct orientation!
3. Use the baseplate as a template for the **shown twelve drill holes (Ø = 8mm)** for mounting the rivets. Tip: First insert 2 rivets and then drill the remaining holes.
4. Be sure to insert all of the **12 rivets (GESIPA BULB-TITE® 7,7x27,7)** supplied with the help of a special riveting tool.
5. Check that the **LUX-top® RVT 30** anchor point is firmly mounted.

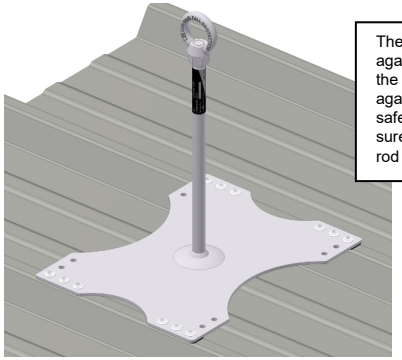

The anchor eyebolt must be secured against untwisting after completion of the installation work by tightening it against the counter nut until the safety washer lies flat! Please make sure that the external thread of the rod is flush with the anchor eyebolt.

